MACO
MULTI MATIC

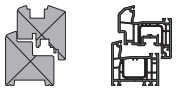

206816 - DK/KD Scherenstulp MM VV Invisible 800 FFB 691-800 Silber

Technische Zeichnung

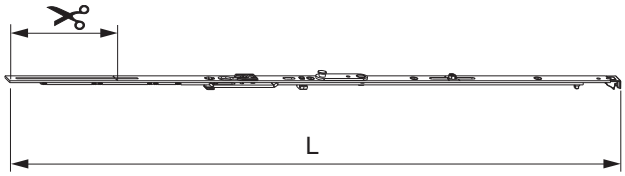

						L		№
Silber	DK/KD Scherenstulp MM	800	691 - 800	601 - 700	120	696,5	20	206816

Schraubpositionstabelle

№		1	2	3	4	5	6	
206816	4	91,5	234	353	469			

Zapfensitztabelle

№		Z1	
206816	0		

Stanzbild

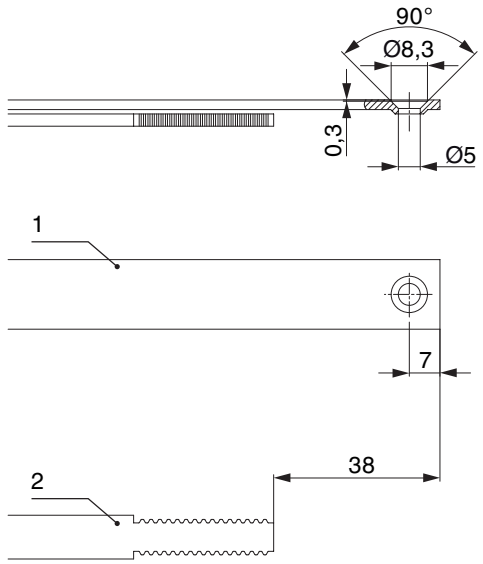

1. Stulp
2. Riegel

Klipsverbindung

Klipsverbindung einhängen	Klipsverbindung aushängen
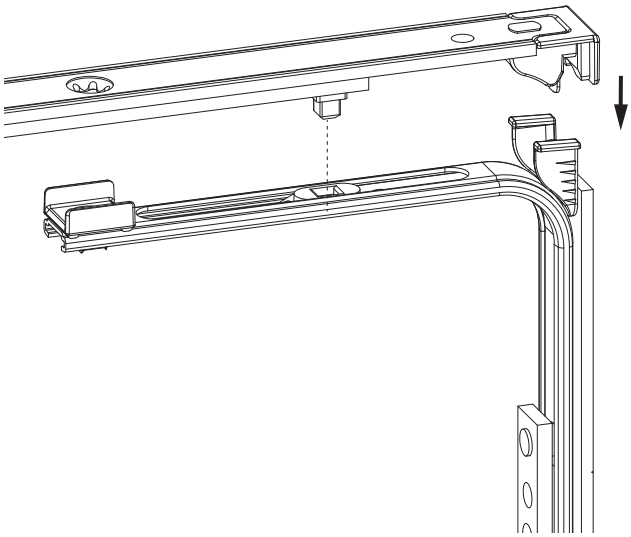	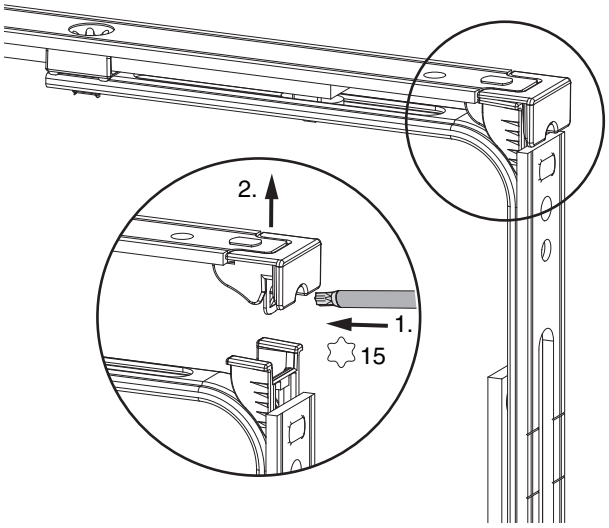

Zahnkastenverbindung

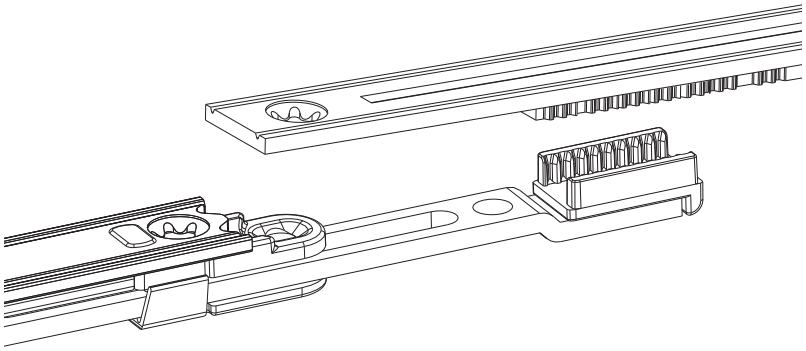

Anpressdruckregulierung

i.S Zapfen und Verschlusszapfen

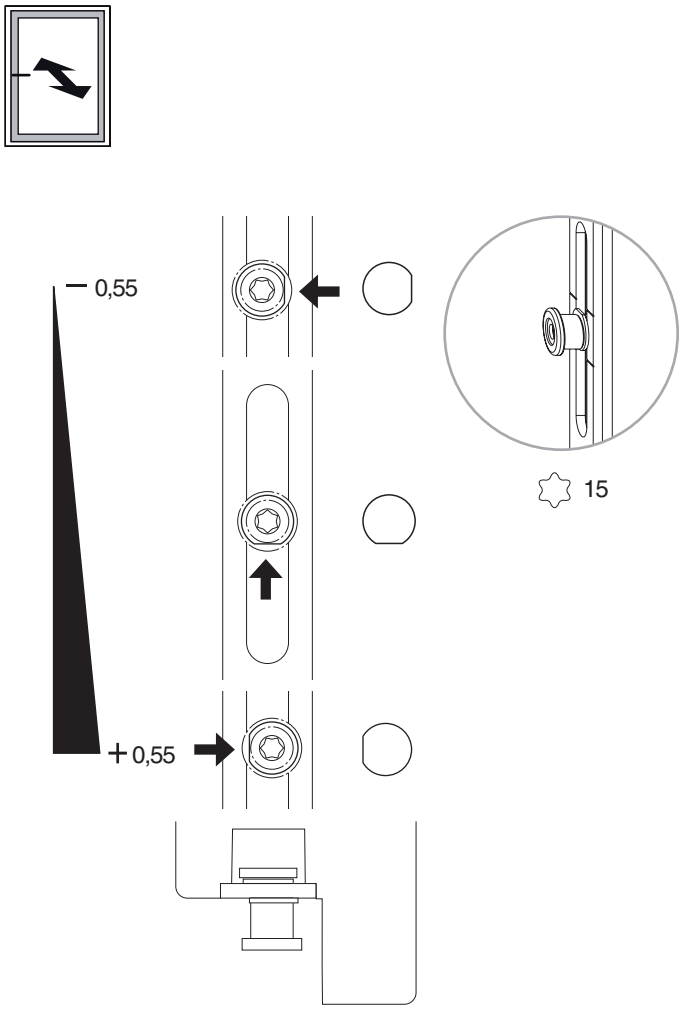

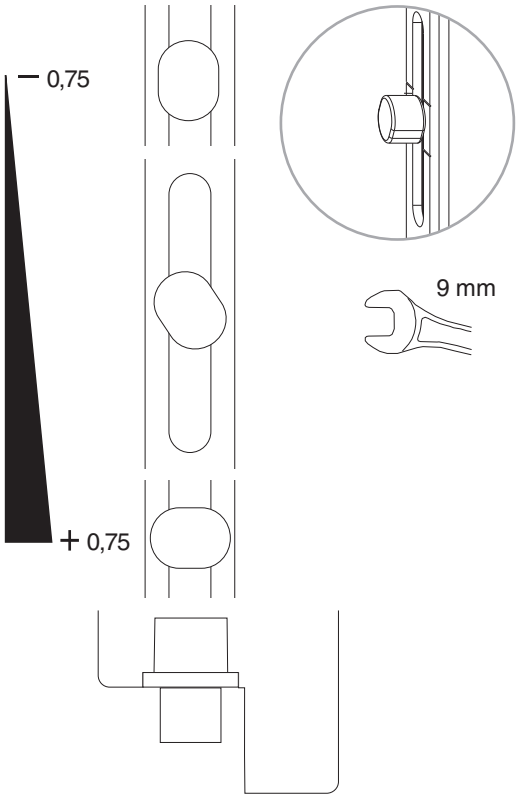

206816 - DK/KD Scherenstulp MM VV Invisible 800 FFB 691-800 Silber

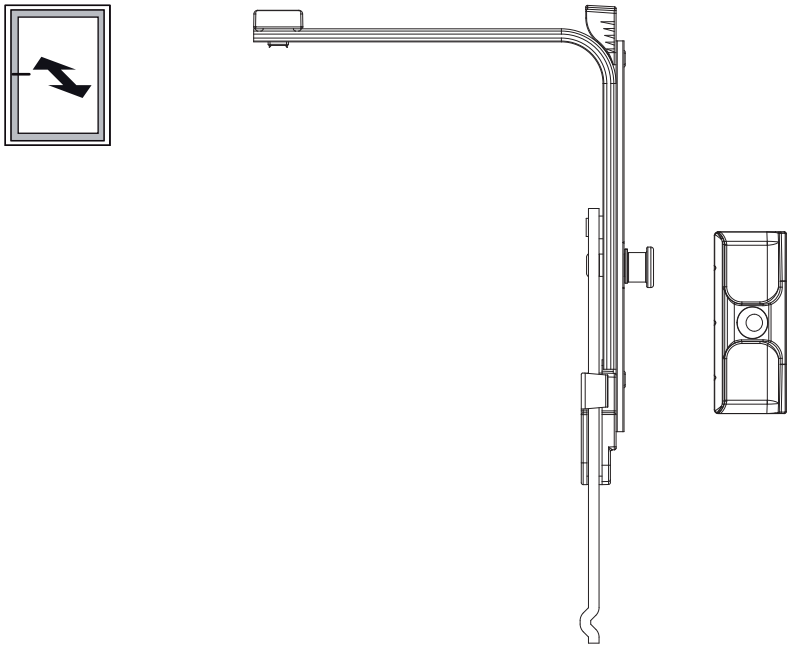

Achtung: Eckumlenkung mit Zapfen bzw. Mittelverschluss EH zur Anpressdruckregulierung verwenden.