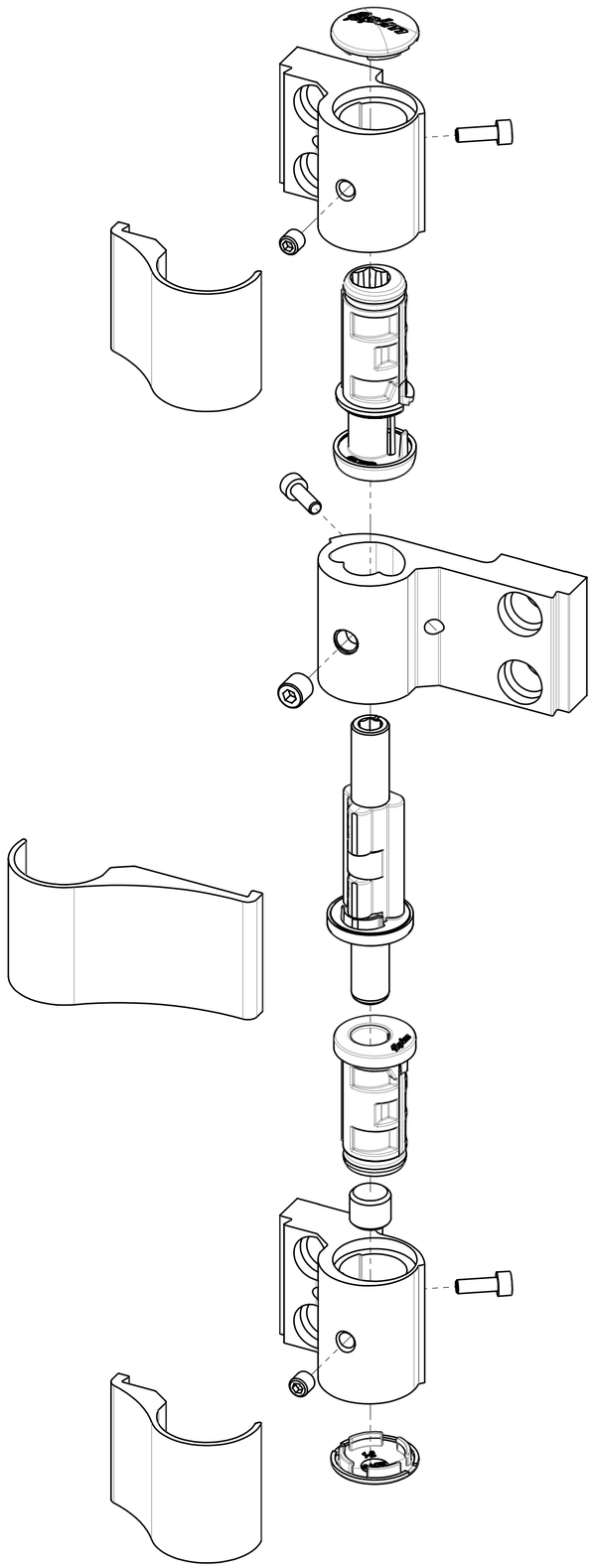

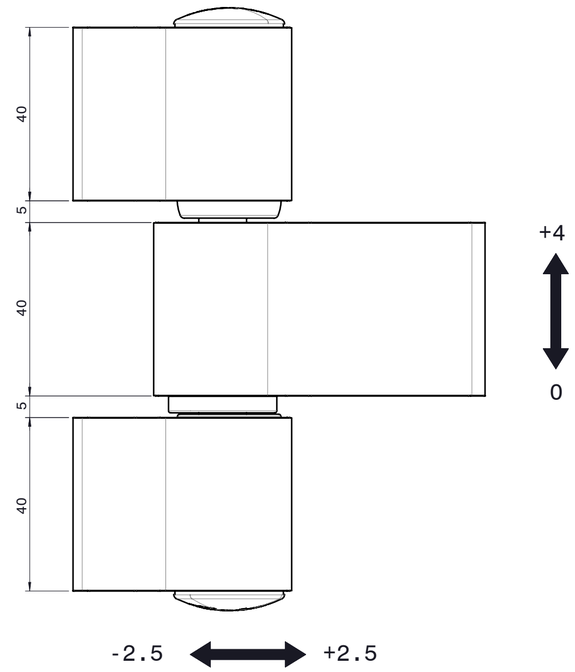

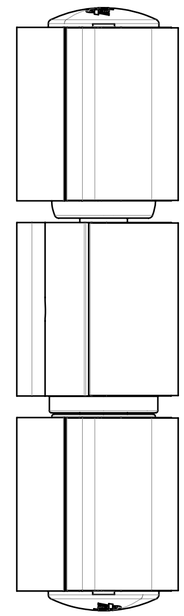

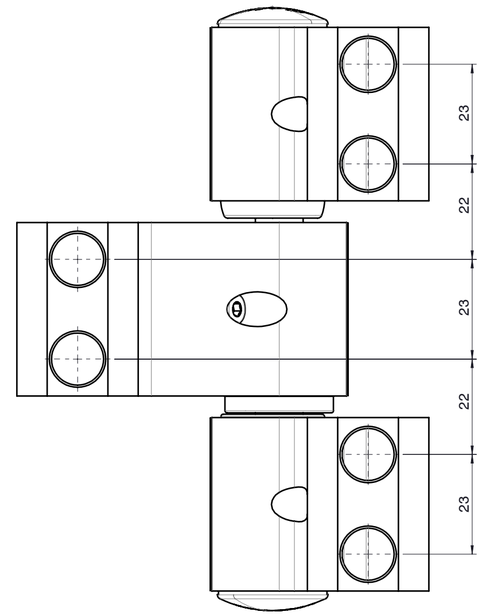

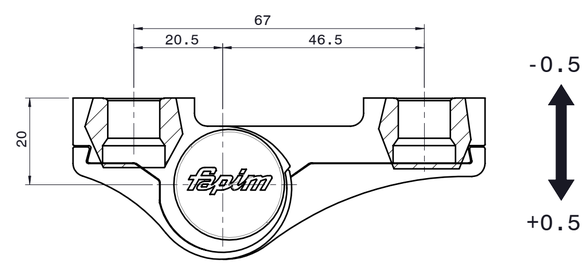

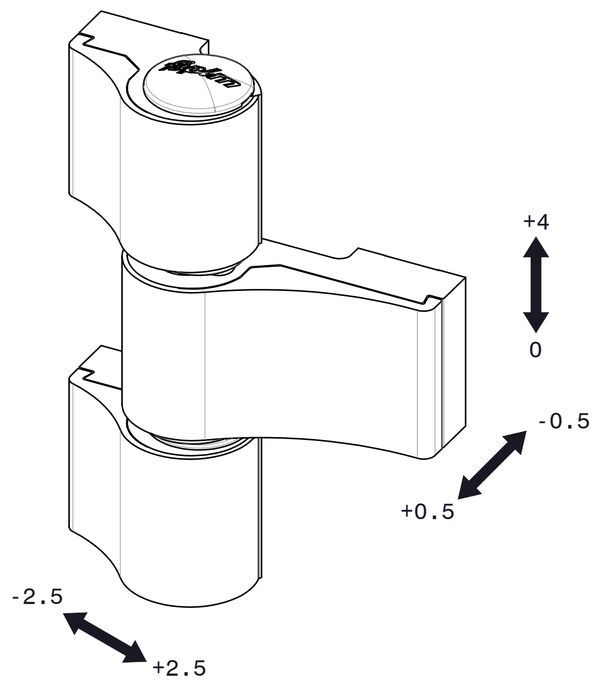

fapim® Life in evolution	7013VA	Data: 10/04/2020 Foglio 1 di 1 N° DISEGNO REV. 60299 02

RPRODUZIONE VIETATA - REPRODUCTION FORBIDDEN - REPRODUCTION INTERDITE - NACHDRUCK VERBOTEN - REPRODUCCION PROHIBIDA - NADRUK VERBODEN