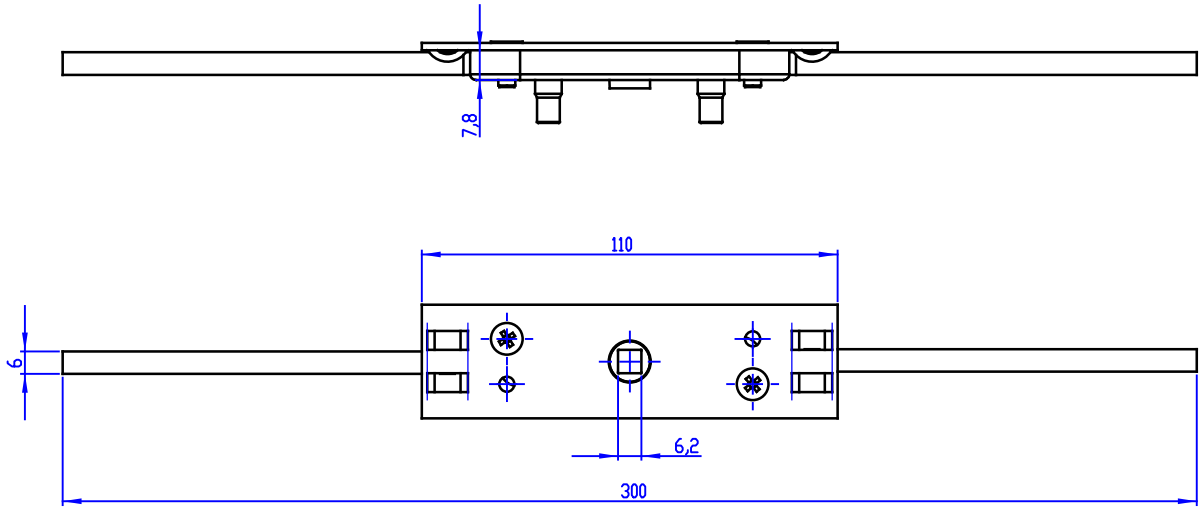

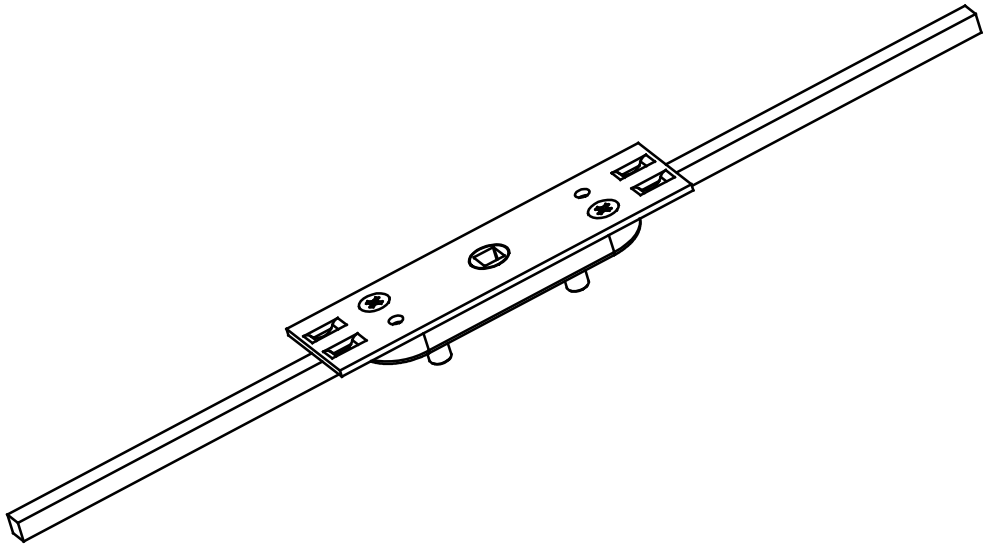

						73.81 g	
BOM Číslo	Číslo výkresu	Počet kusů	Pojmenování	Materiál	Čistý rozměr	Váha	Poznámka

Měřítko 1:1	Kreslil Láník	Norm. referent	Změna		Datum	Podpis	d
	Přezkoušel	Výr. referent					c
	Schválil	Datum 10.01.2025					b
							a

Typ

Název

Rozvorový mechanismus, tyče 300mm

Výkres sest. | Výkres det.

2-3140280100

Listů: 1
List: 1

s.r.o. Vyškov