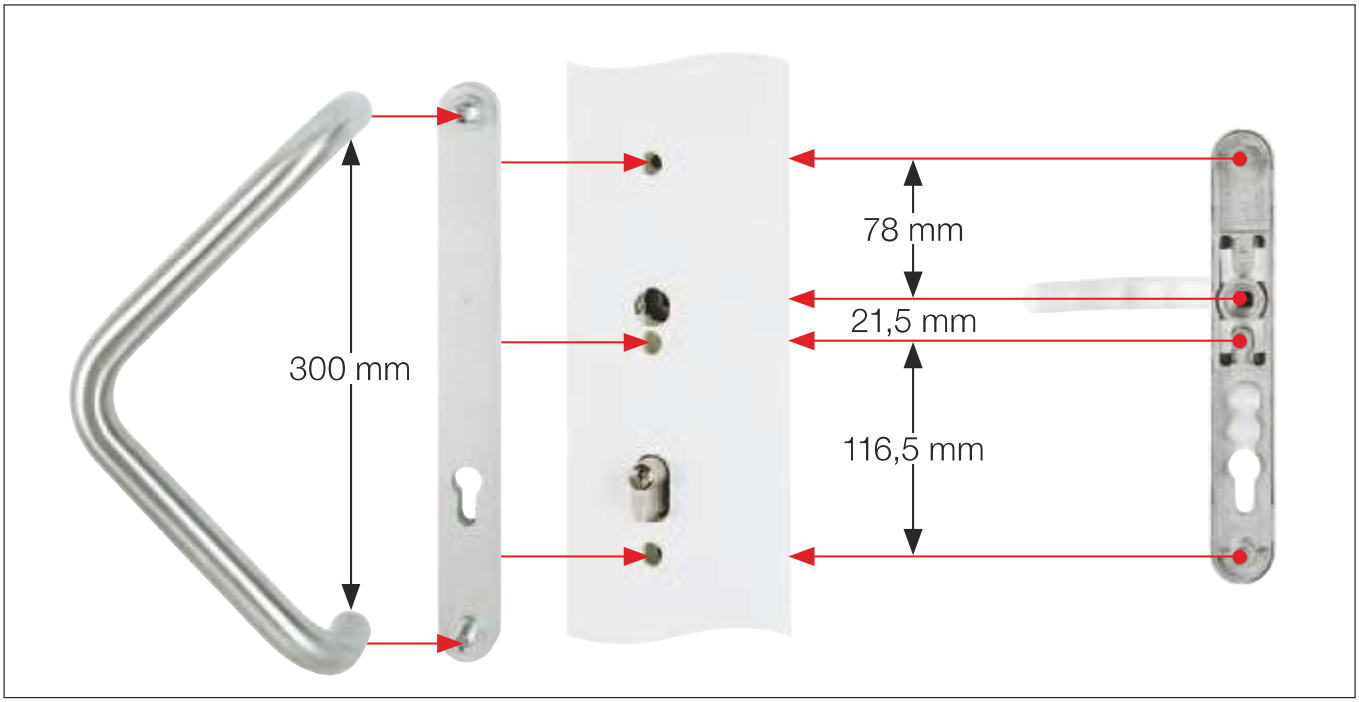
300 mm
78 mm
21,5 mm
116,5 mm

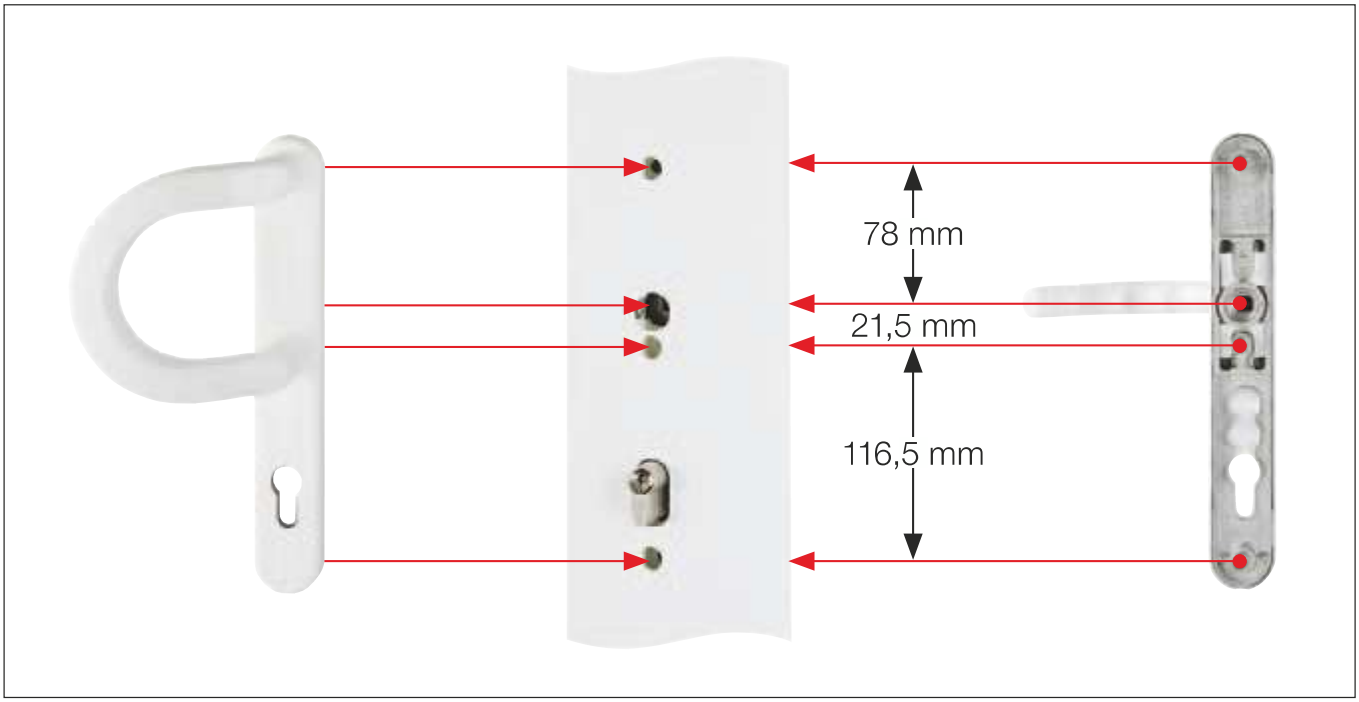
78 mm
21,5 mm
116,5 mm

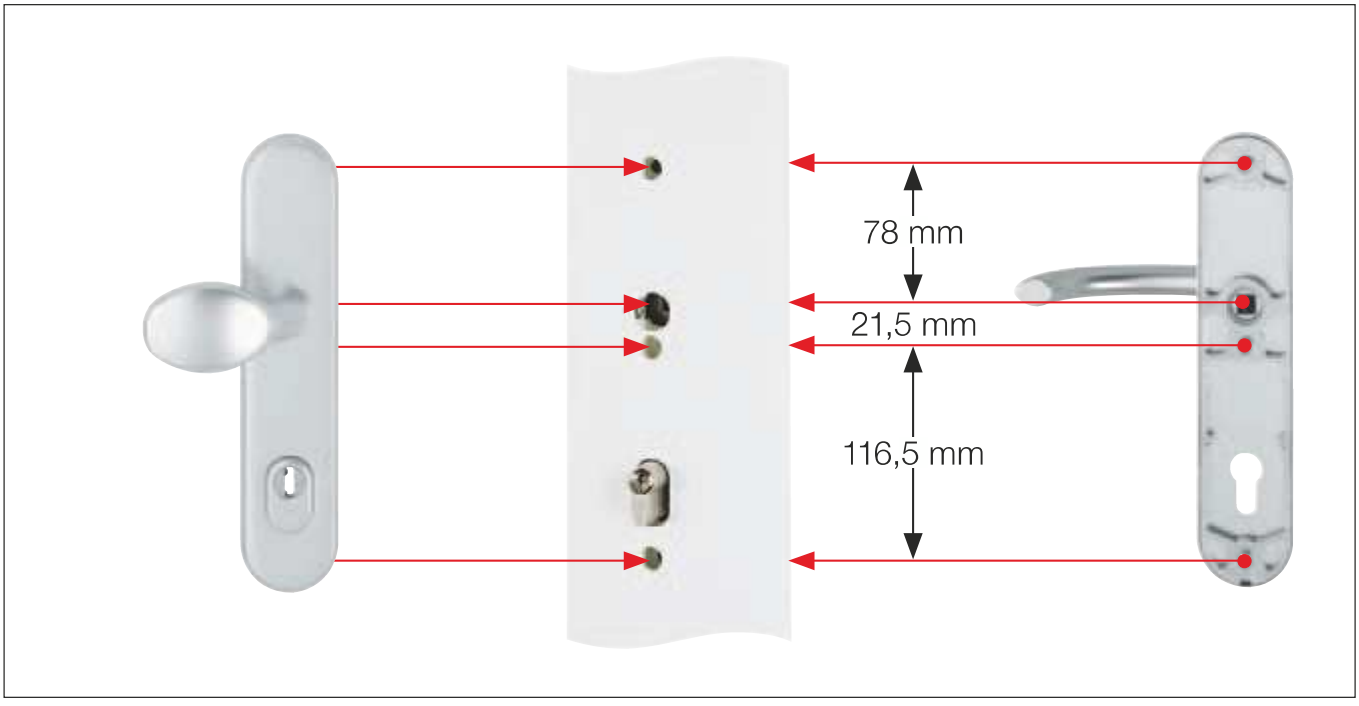
78 mm
21,5 mm
116,5 mm